ՃԱԿԱՏԻ ՖՐԱԳՄԵՆՏ Մ1:50

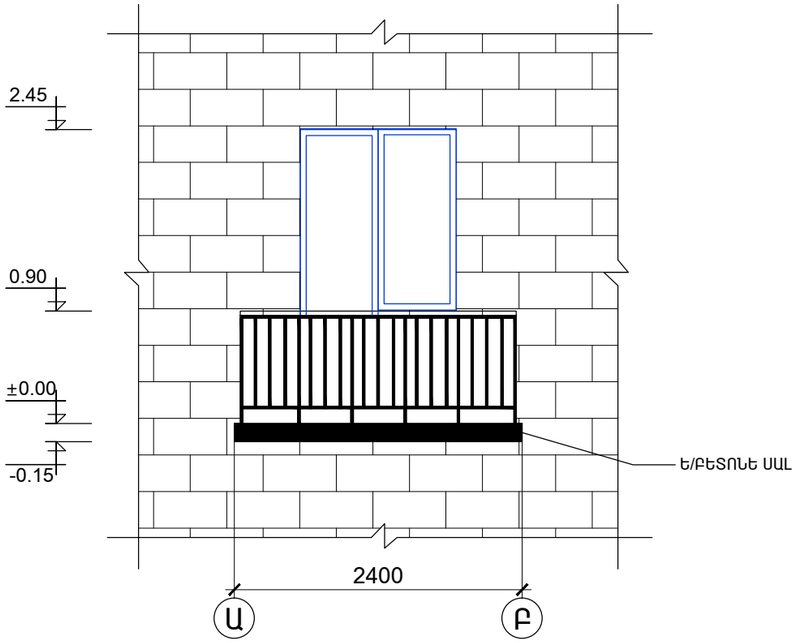

ՃԱԿԱՏ 1 - 1 Մ1:50

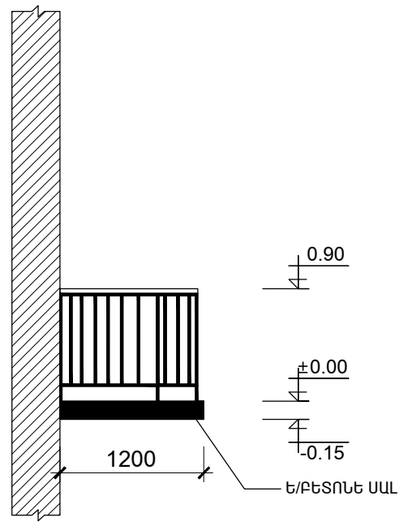

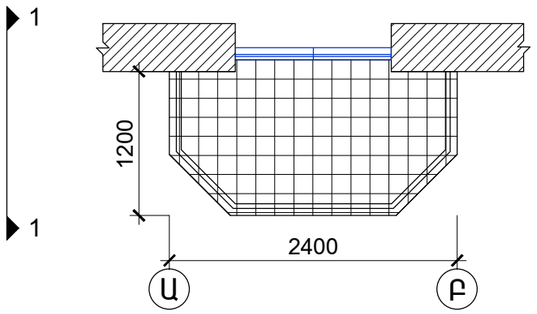

ՊԱՏՇԳԱՄԲԻ ՀԱՏԱԿԻ ՄԱՄՆԱԳԻՐ

ՀԱՏԿԻ ՏԵՍԱԿԸ	ՀԱՄԱՐԸ	ՀԱՏԱԿԻ ԷԼԵՄԵՆՏՆԵՐԻ ԿԱԶՄԸ ԵՎ ՉԱՓՍԸ	
ԿԵՐԱՄԻԿԱԿԱՆ ՍԱԼՈՒ ՀԱՏԱԿ	1		1. ԿԵՐԱՄԻԿԱԿԱՆ ՍԱԼ 2. Ց/ԱՎԱԶԵ ՀԱՐԹԵՑՆՈՂ ՇԵՐՏ 3. ՋՐԱՄԵԿՈՒՍԻՉ ՇԵՐՏ 4. Ե/ԲԵՏՈՆԵ ՍԱԼ

				ՊԱՏՎԻՐԱՏՈՒ՝ ԵՔ-ՊԸՇՁԲ-14/105			
ՏՆՕՐԵՆ	Հ. ԼԵՎՈՆՅԱՆ			ԵՐԵՎԱՆ ՔԱՂԱՔԻ ՔԱՆԱՔԵՌ-ԶԵՅԹՈՒՆ ՎԱՐՉԱԿԱՆ ՇՐՋԱՆ ԴՐՈՅԻ ՇԵՆՔ, 19 ԲՆ 30	ՓՈՒԼ	ԹԵՐԹ	ԹԵՐԹԵՐ
ՃԱՐՏ.	Ս. ՍԱՐԳՍՅԱՆ				ԱՆ	Ճ-24	37
					«ՀԱՄԱՇԻՆ ՆԱԽԱԳԻԾ» ՍՊԸ		
				ՃԱՐՏԱՐԱՊԵՏԱԿԱՆ ՄԱՍ			